Miele

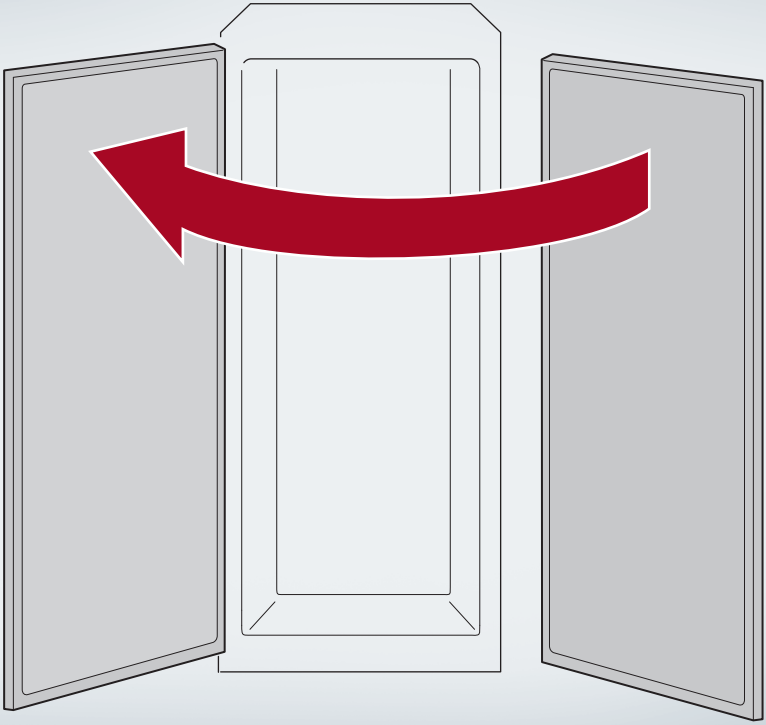

M.-Nr. 12 083 750

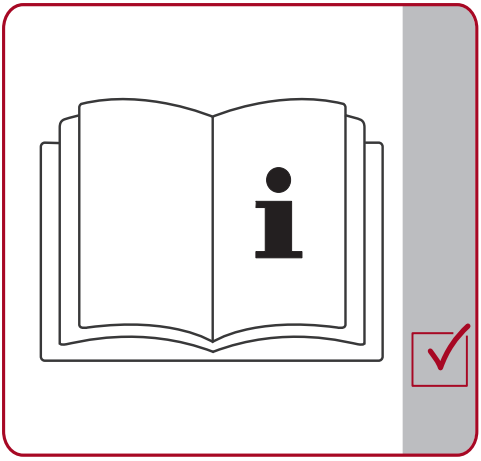

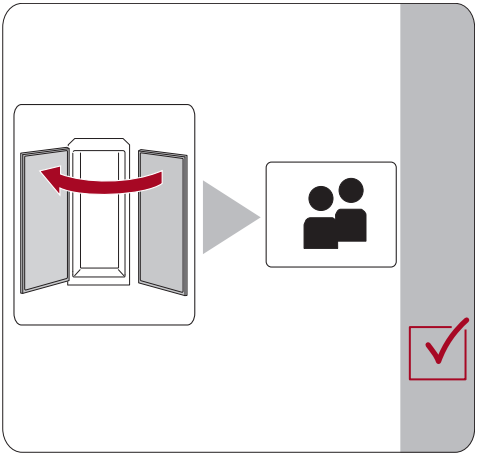

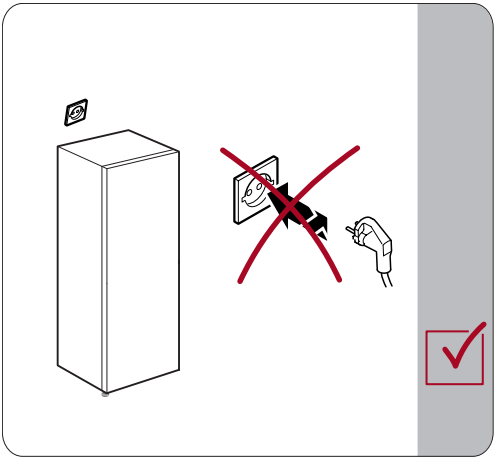

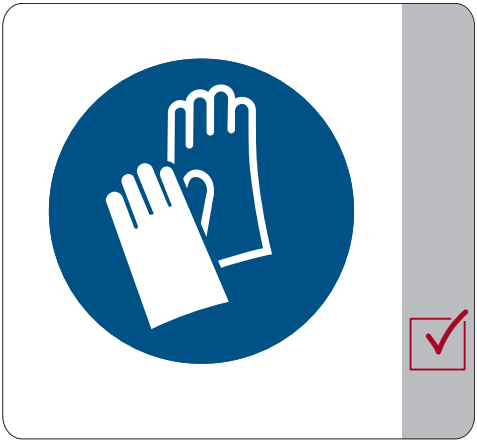

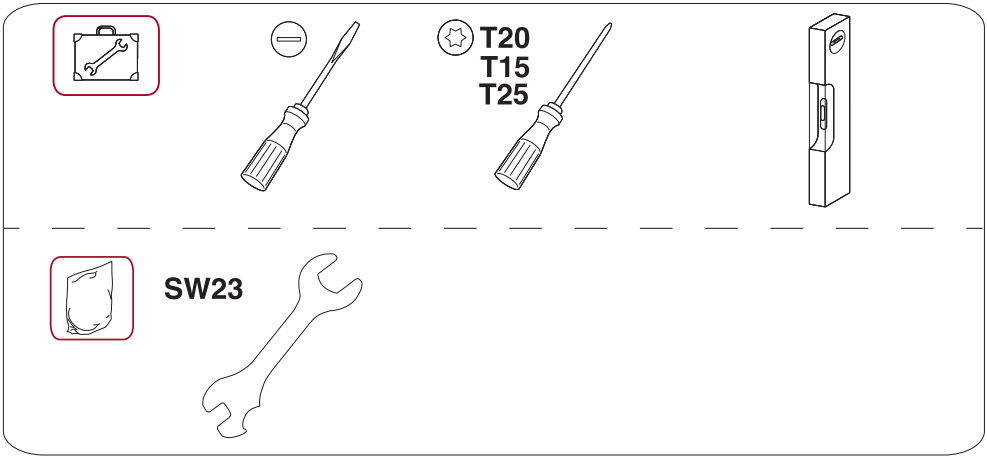
T20
T15
T25
SW23

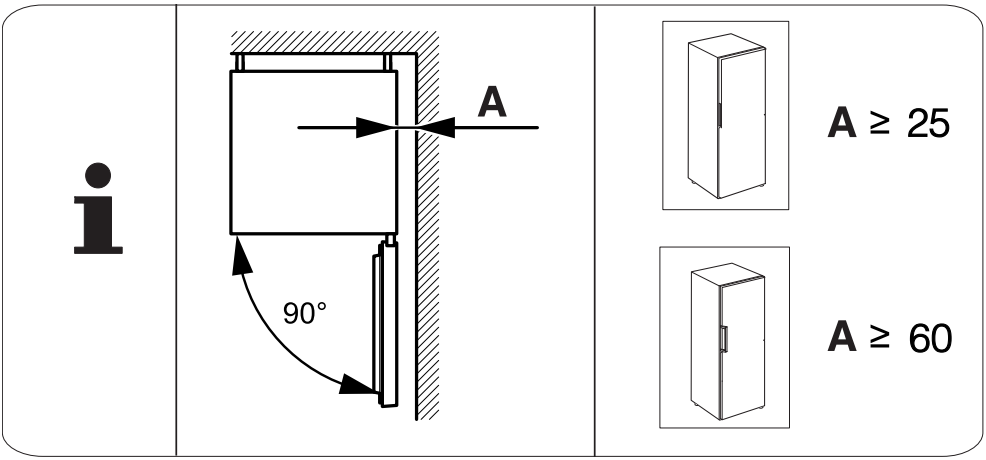
A
90°
A ≥ 25
A ≥ 60

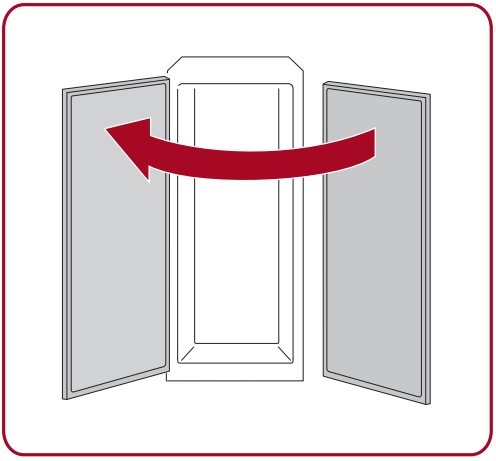

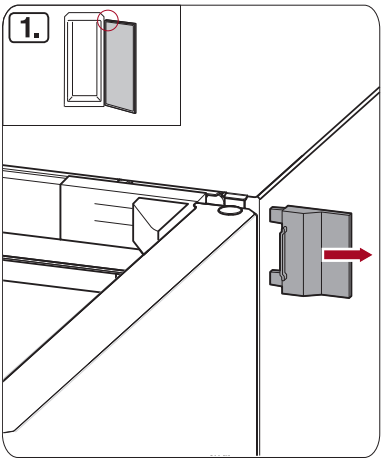
1.

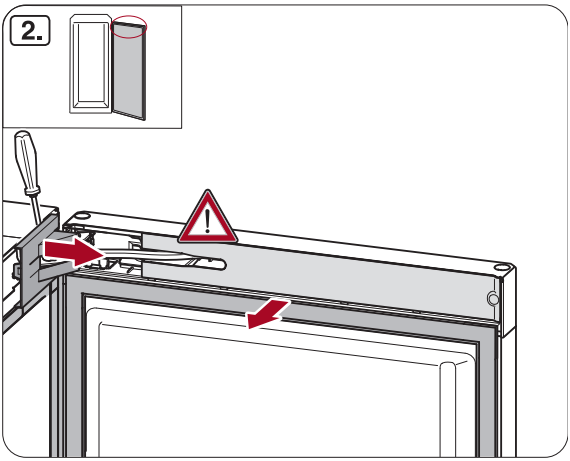
2.

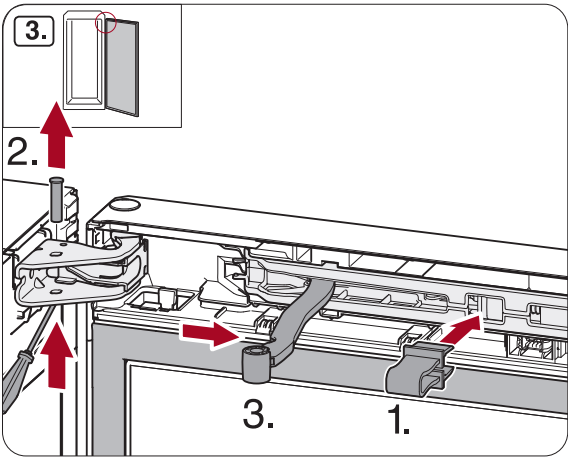
3.
2.
3.
1.

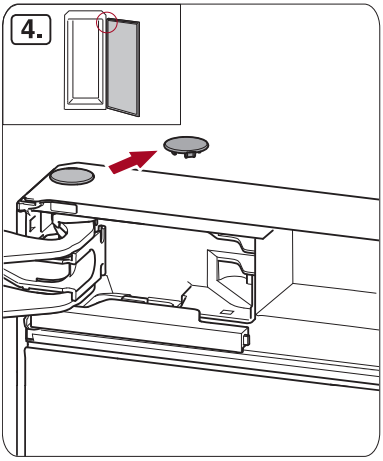
4.

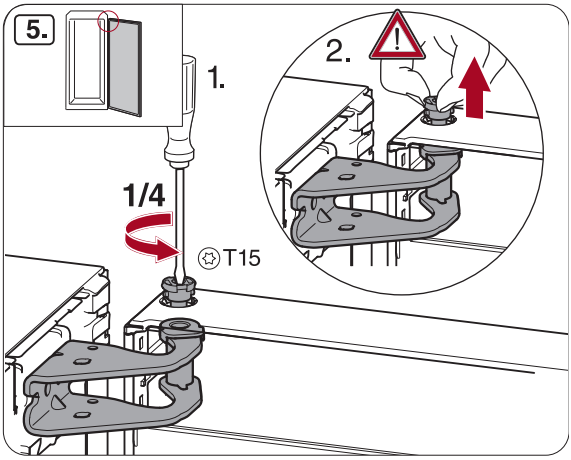
5.
1.
2.
1/4
T15

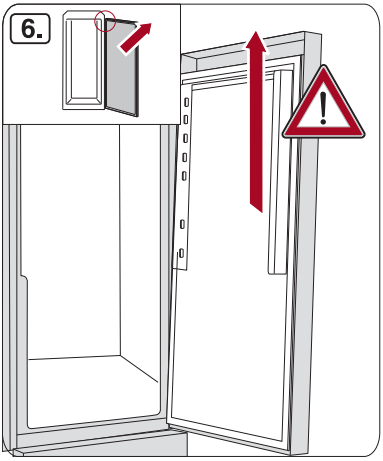
6.

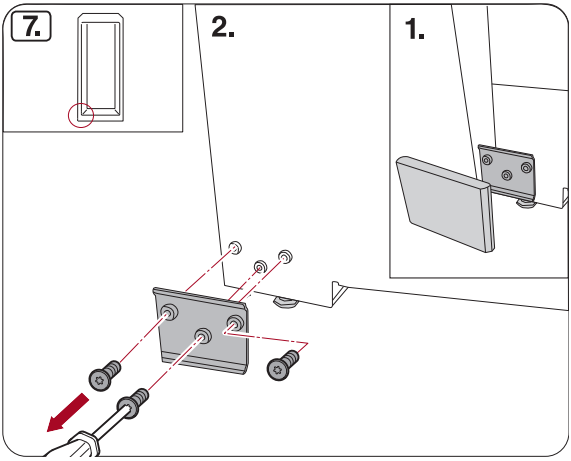
7.
2.
1.

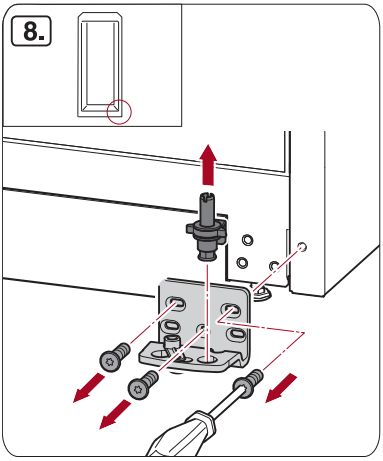
8.

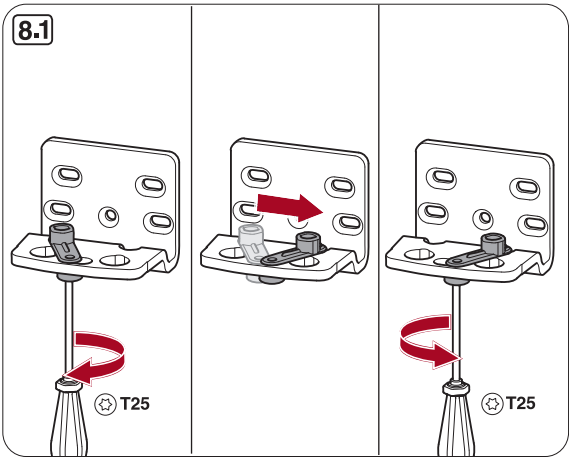
8.1
T25
T25

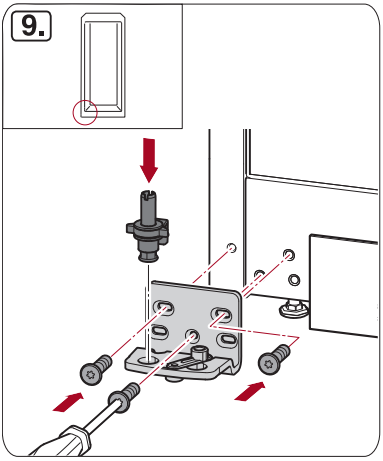
9.

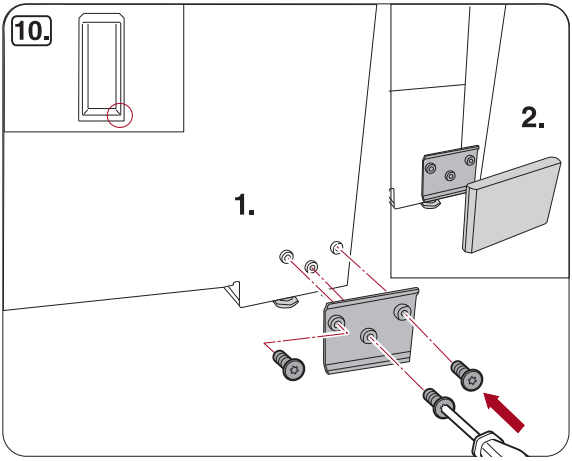
10.
1.
2.

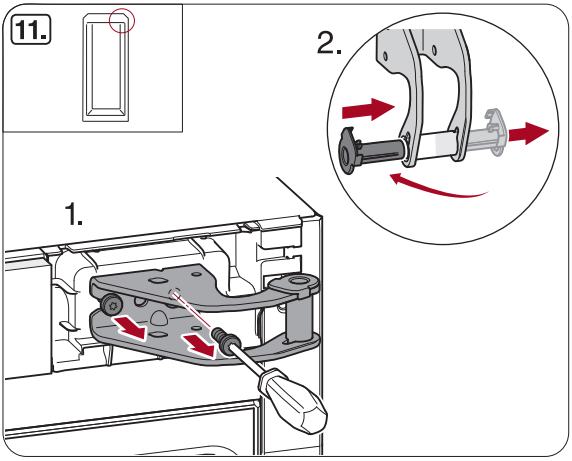
11.
1.
2.

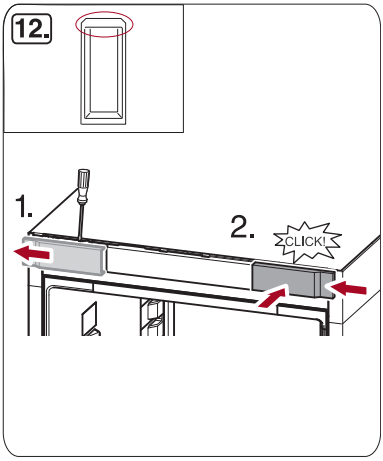
12.
1.
2.
CLICK!

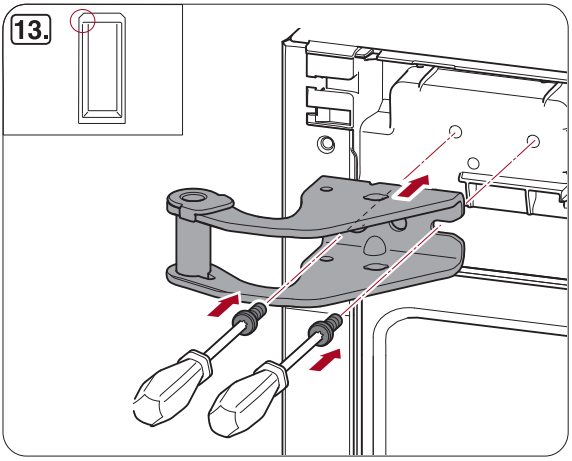
13.

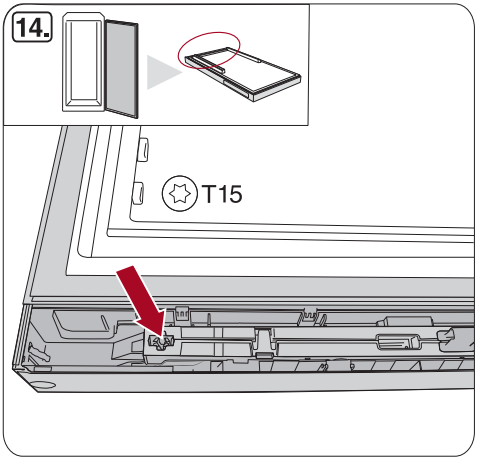
14.
T15

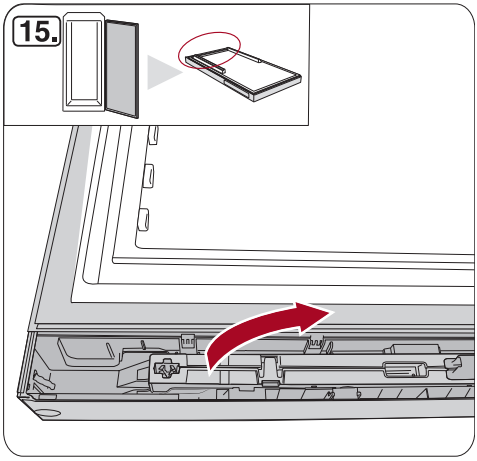
15.

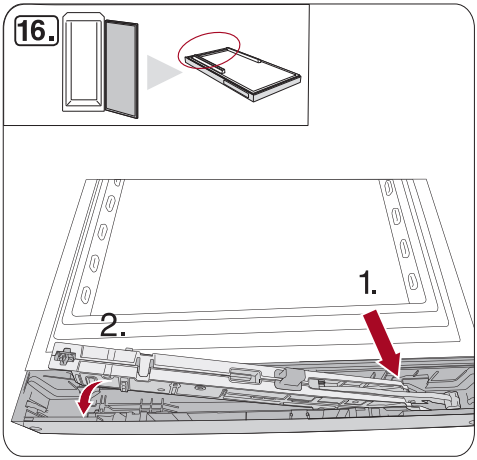
16.
1.
2.

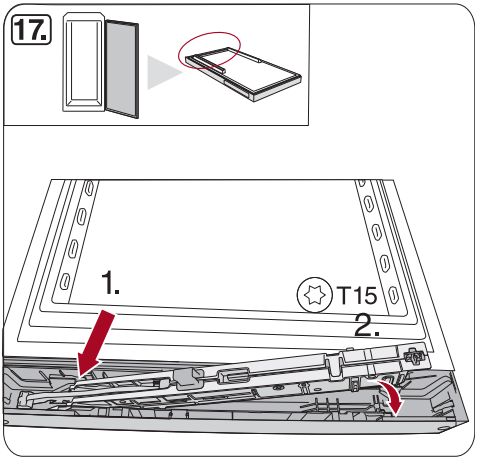
17.
1.
T15
2.

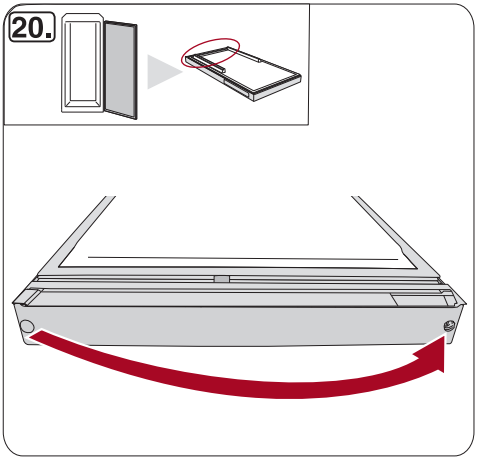
20.

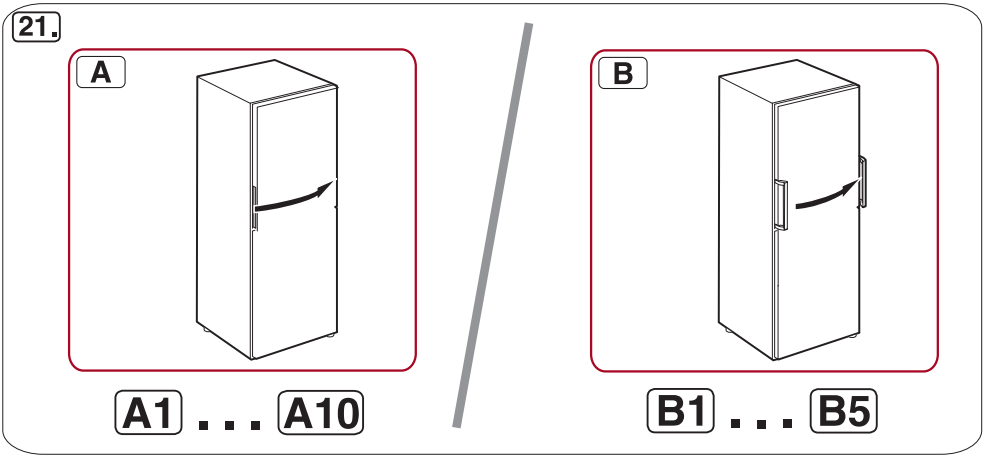
21.
A
B
A1 . . . A10
B1 . . . B5

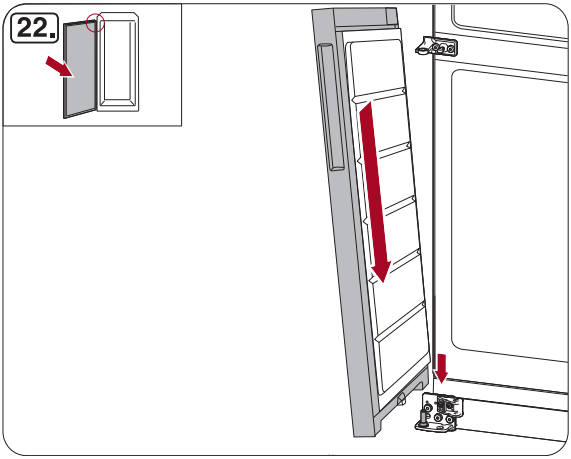
22.

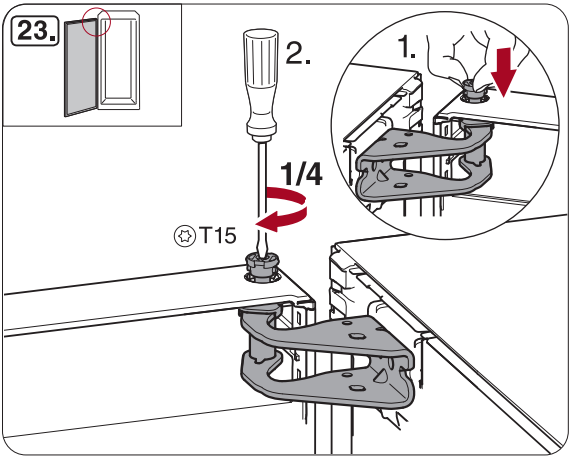
23.
2.
1.
1/4
T15

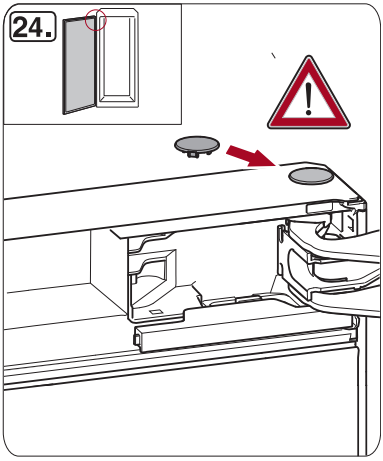
24.

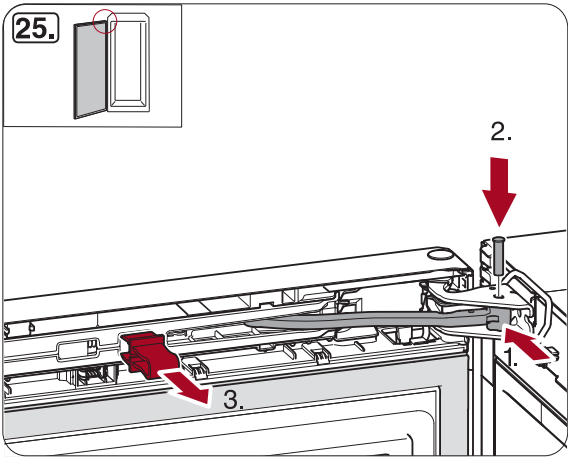
25.
2.
1.
3.

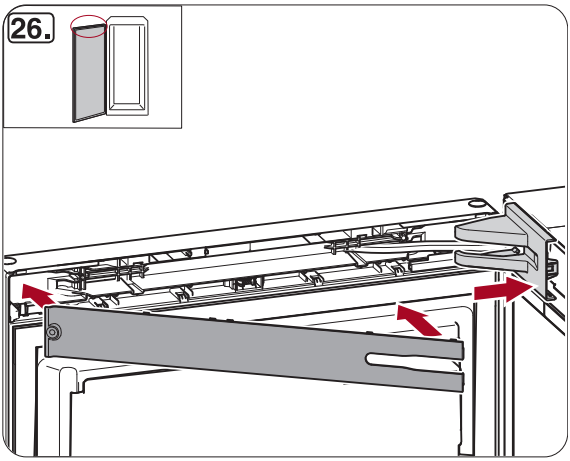
26.

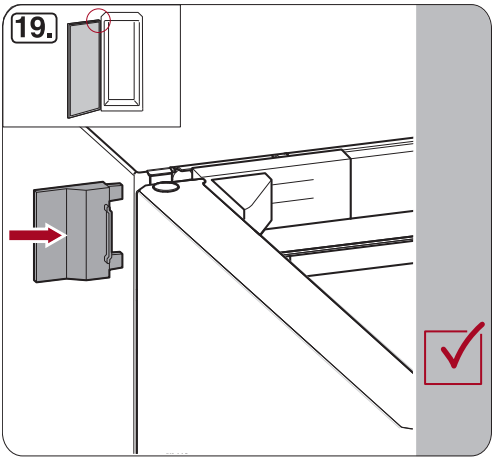
19.

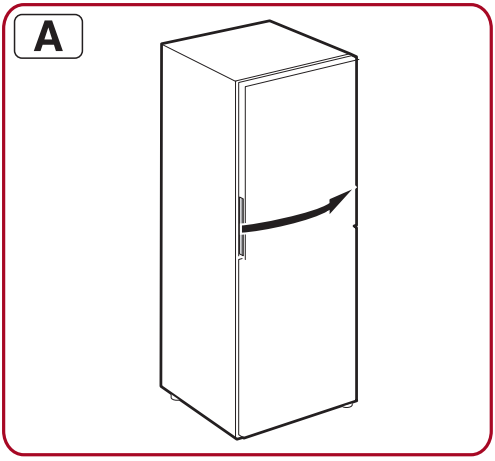
A

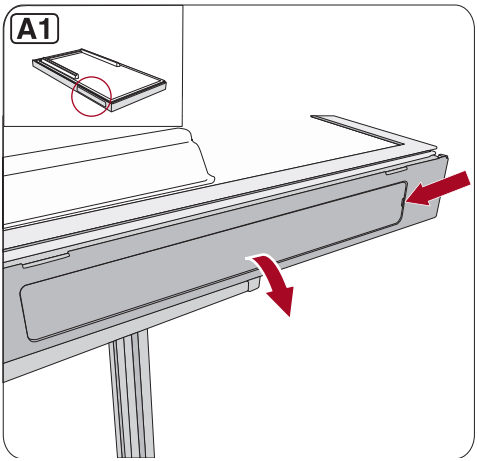
A1

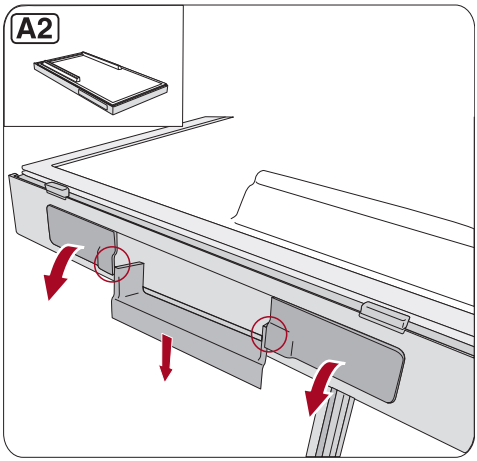
A2

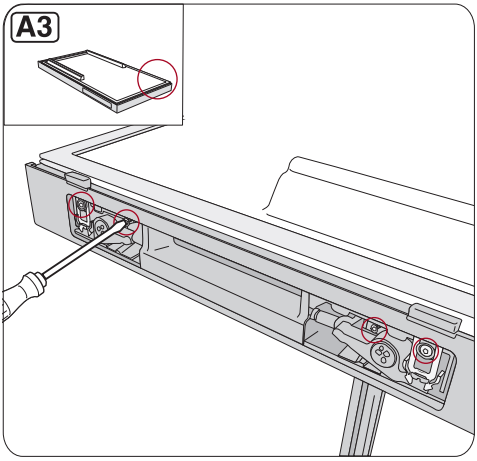
A3

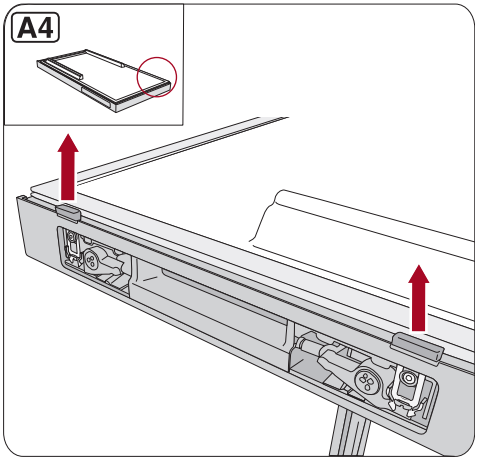
A4

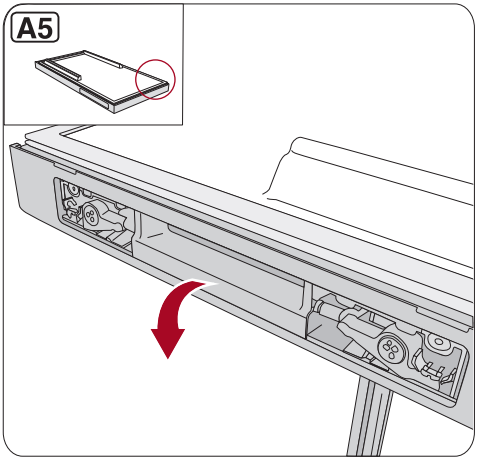
A5

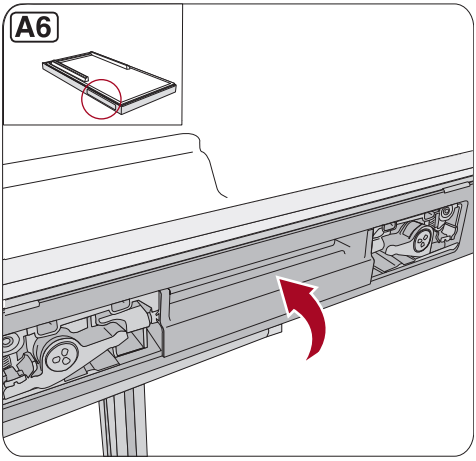
A6

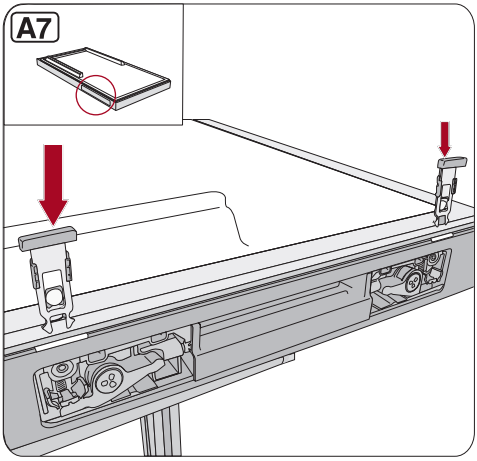
A7

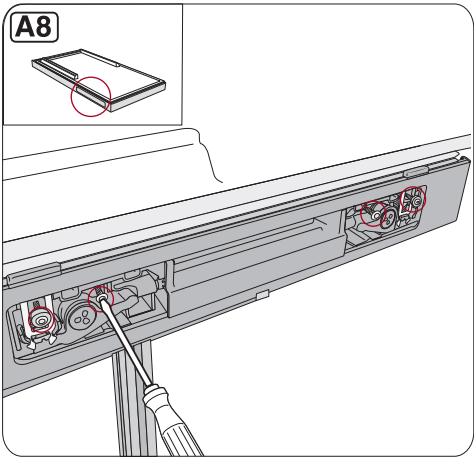
A8

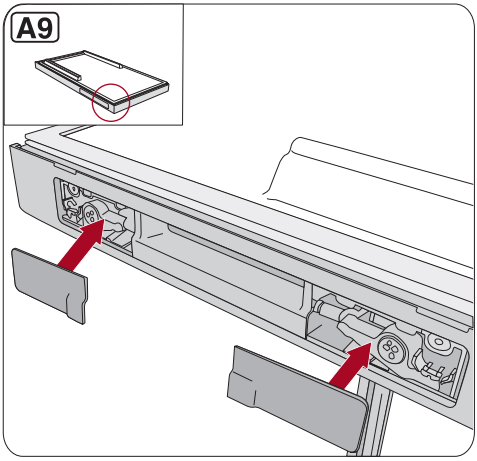
A9

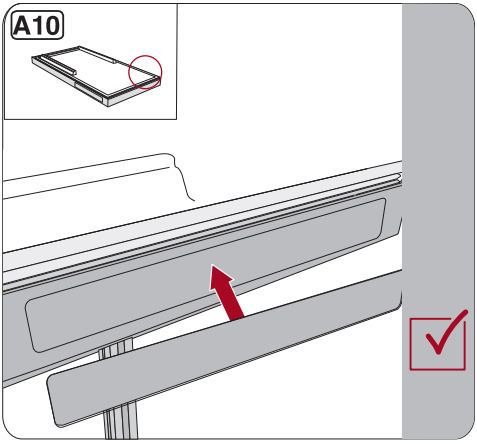
A10

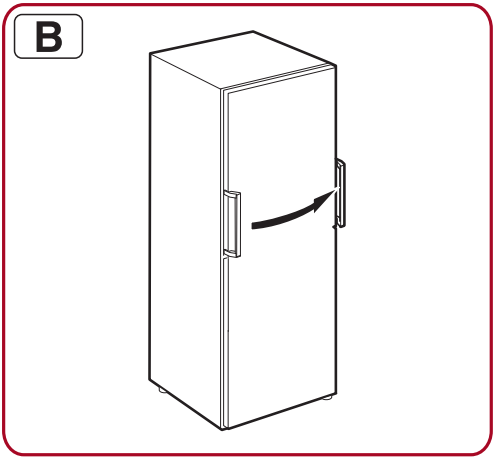
B

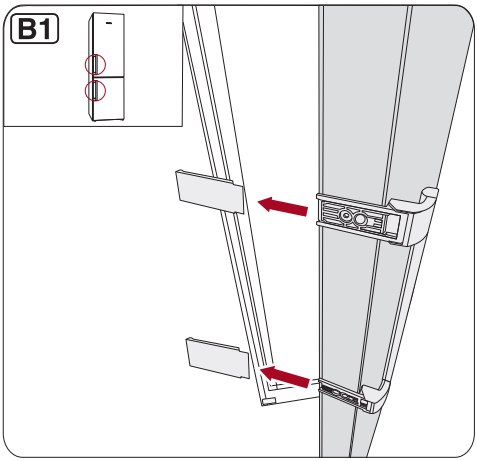
B1

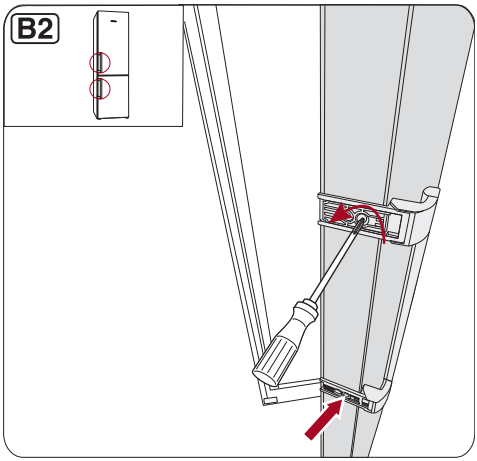
B2

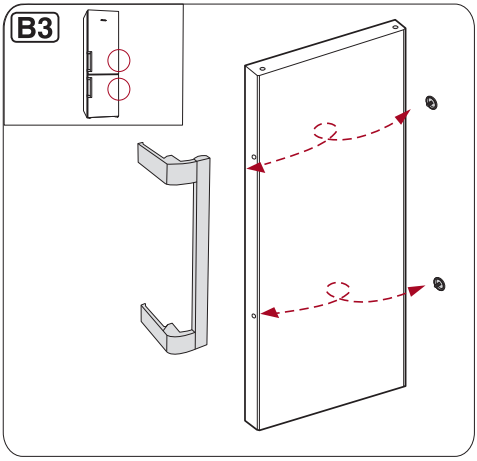
B3

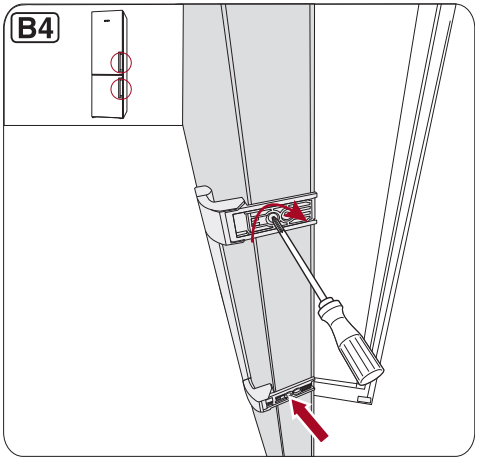
B4

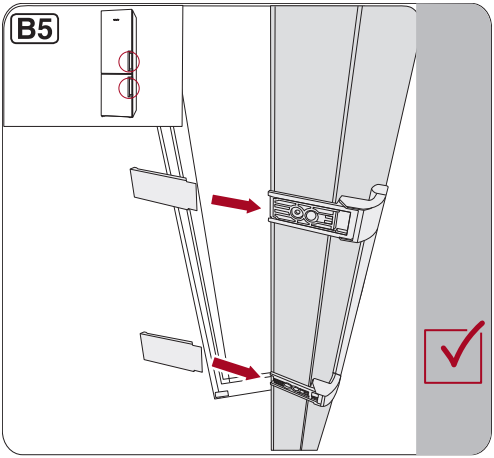
B5

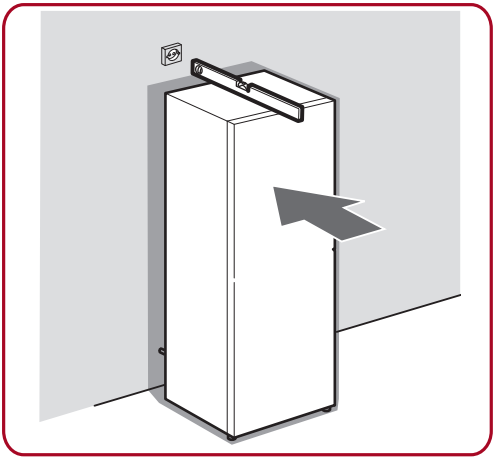

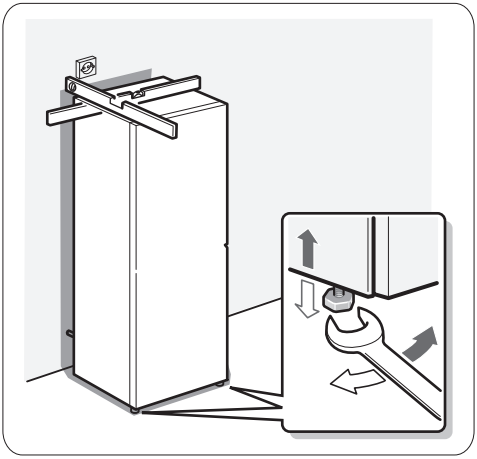

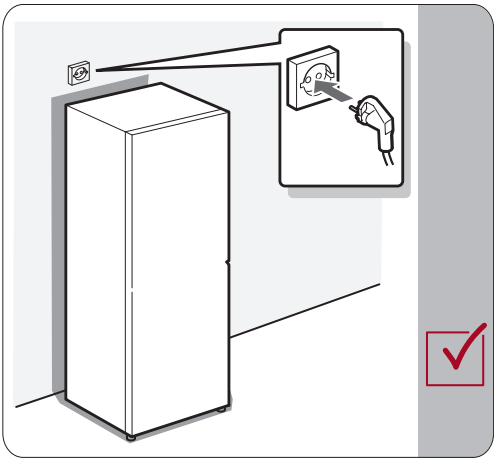

Miele & Cie. KG
Carl-Miele-Straße 29
33332 Gütersloh
Germany
Tel.: +49 5241 89-0
Fax: +49 5241 89-2090
Internet: www.miele.com

Miele

de-DE

M.-Nr. 12 083 750 / 01